Alle Rechte vorbehalten/ *All rights reserved*

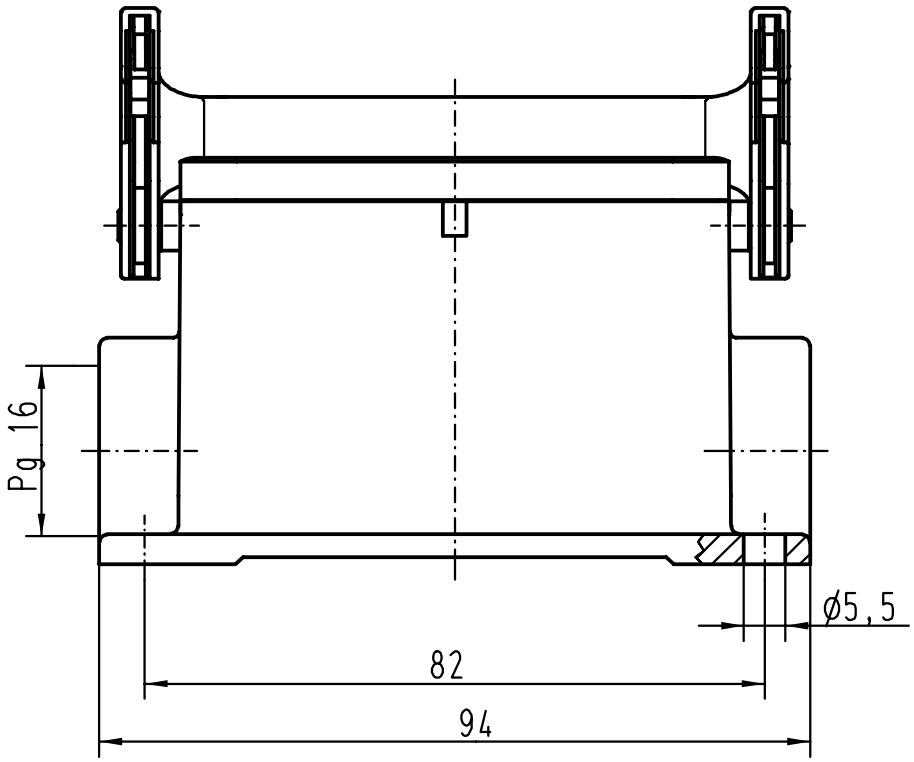

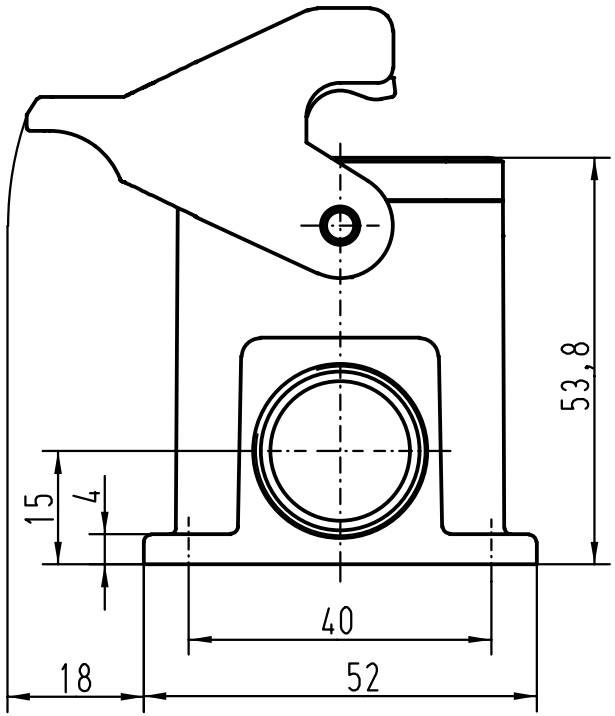

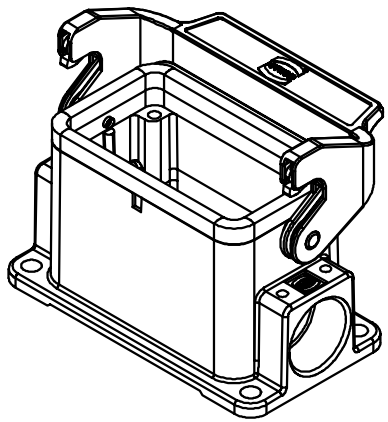

All Dimensions in mm Original Size DIN A 4			Techn. Character.			Nicht tolerierte Masse/ *Free size tolerances*
				Dat.	Name	Massstab/*Scale*
			Detail.	30.10.98	PAULS	1:1
			Insp.		FER	
			Stand.		NÖTZEL	
			HARTING KGaA D-32339 ESPELKAMP			Han 10B-asg1-LB-16 Sockelgehäuse/ *housings surface mounting*
Mod.	Dat.	Name				TB 09 30 010 1251
						Sub.
						Blatt/ *page*