VISATON GERMANY

# Breitbandlautsprecher

# FR 12

**Art. No. 2060 – 4 Ω**
**Art. No. 2061 – 8 Ω**

## 13 cm (5”) Breitbandlautsprecher

mit inverser Sicke. Besonders flache Bauform, daher überall dort einsetzbar, wo wenig Platz zur Verfügung steht.

Zubehör: Schutzgitter FR 12 (Art.-Nr. 2062)

## 13 cm (5”) fullrange speaker system

with inverted surround. Very compact design making this the ideal choice where space is at a premium.

Accessories: Protective grille FR 12 (Art.-No. 2062)

## Anwendungsmöglichkeiten

- Einbaulautsprecher in Kraftfahrzeugen, Bussen oder Schienenfahrzeugen
- elektronische Musikinstrumente
- Kontrolllautsprecher in elektronischen Geräten

## Typical applications

- Built into cars, busses or trains
- Electronic musical instruments
- Monitoring speaker for electronic devices

| Eigenschaften | Attributes |
|---|---|
| ✔ Feuchtigkeitsimprägnierte Membran | Moisturised cone |
| ✔ Metallausführung | Metal basket |

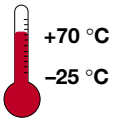


**11/2004**

**VISATON GmbH & Co. KG • Ohligser Straße 29-31 • D-42781 Haan • Tel.: 0 21 29 / 5 52 - 0 • Fax: 0 21 29 / 5 52 - 10 • e-mail: visaton@visaton.com**

Full-Range driver

# FR 12

**Art. No. 2060 – 4 Ω**
**Art. No. 2061 – 8 Ω**

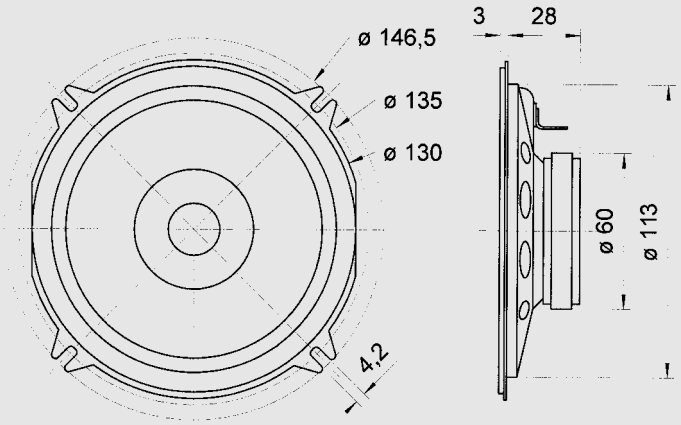


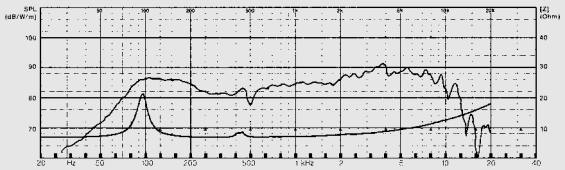

**Amplituden- und Impedanzfrequenzgang**
**Frequency and impedance response**

| Technische Daten | |
|---|---|
| Nennbelastbarkeit | 15 Watt |
| **Musikbelastbarkeit** | **40 Watt** |
| Impedanz | 4 + 8 Ω |
| Übertragungsbereich (–10 dB) | 70 – 18000 Hz |
| Mittlerer Schalldruckpegel | 85 dB (1 W/1 m) |
| Maximaler Hub | 5 mm |
| Resonanzfrequenz | 110 Hz |
| Magnetische Induktion | 0,8 Tesla |
| Magnetischer Fluss | 150 µ Weber |
| Obere Polplattenhöhe | 3 mm |
| Schwingspulendurchmesser | 20 mm Ø |
| Wickelhöhe | 4,5 mm |
| Schallwandöffnung | 114 mm Ø |
| Gewicht netto | 0,284 kg |

| Technical Data | |
|---|---|
| Rated power | 15 Watt |
| **Maximum power** | **40 Watt** |
| Impedance | 4 + 8 Ω |
| Frequency response (–10 dB) | 70 – 18000 Hz |
| Mean sound pressure level | 85 dB (1 W/1 m) |
| Maximum cone displacement | 5 mm |
| Resonance frequency | 110 Hz |
| Magnetic induction | 0,8 Tesla |
| Magnetic flux | 150 µ Weber |
| Height of front pole-plate | 3 mm |
| Voice coil diameter | 20 mm Ø |
| Height of winding | 4,5 mm |
| Cutout diameter | 114 mm Ø |
| Net weight | 0,284 kg |

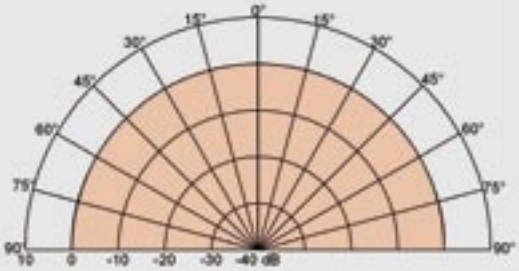


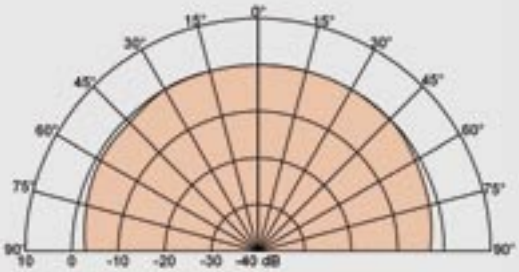


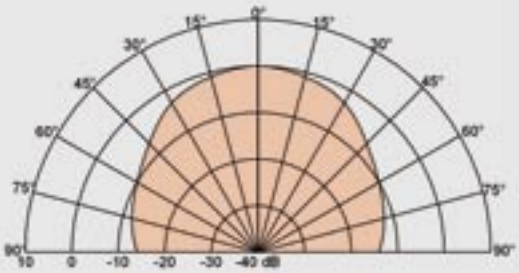


**11/2004**

**VISATON GmbH & Co. KG • Ohligser Straße 29-31 • D-42781 Haan • Tel.: 0 21 29 / 5 52 - 0 • Fax: 0 21 29 / 5 52 - 10 • e-mail: visaton@visaton.com**